Entity Relationship Diagram

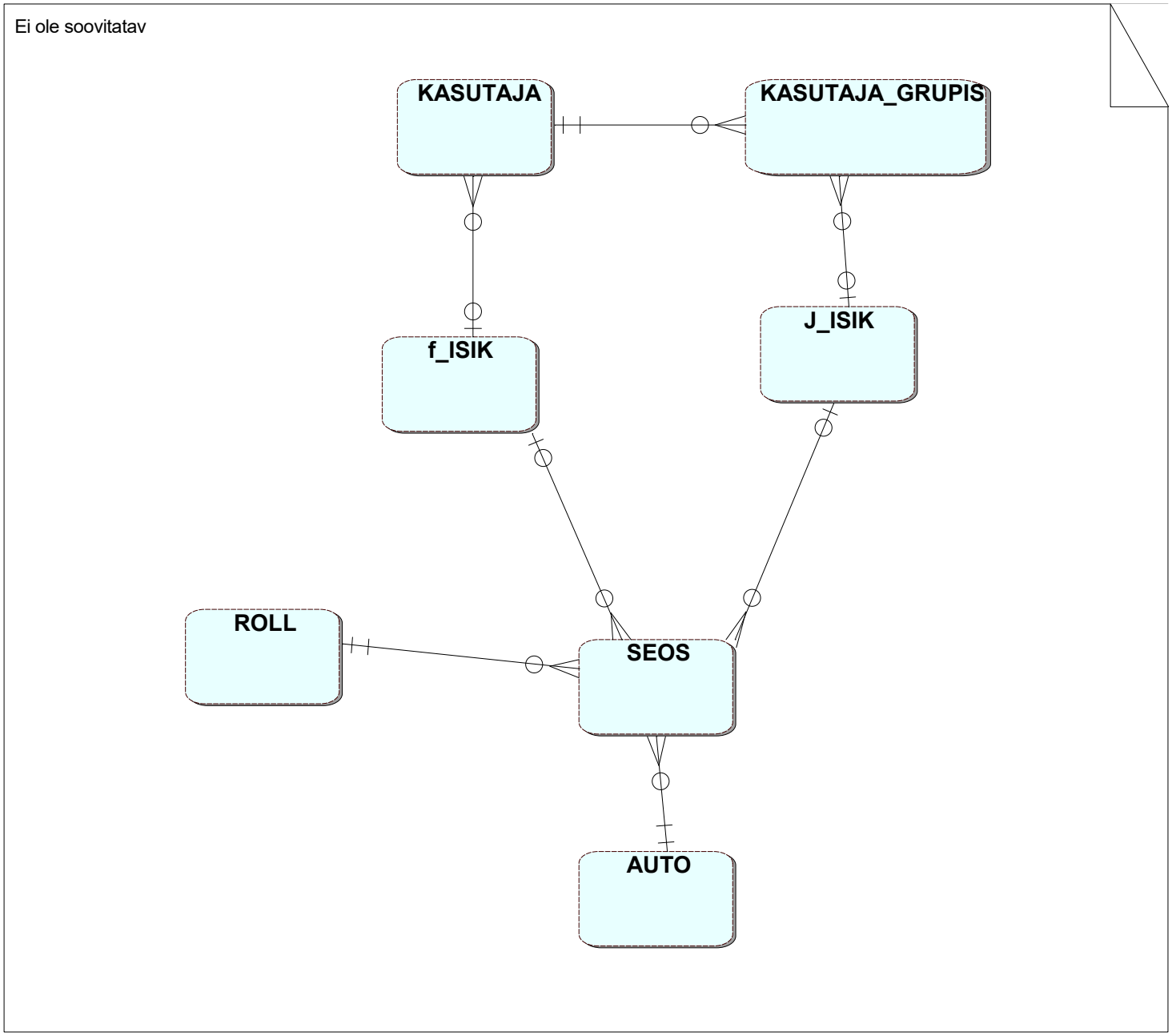

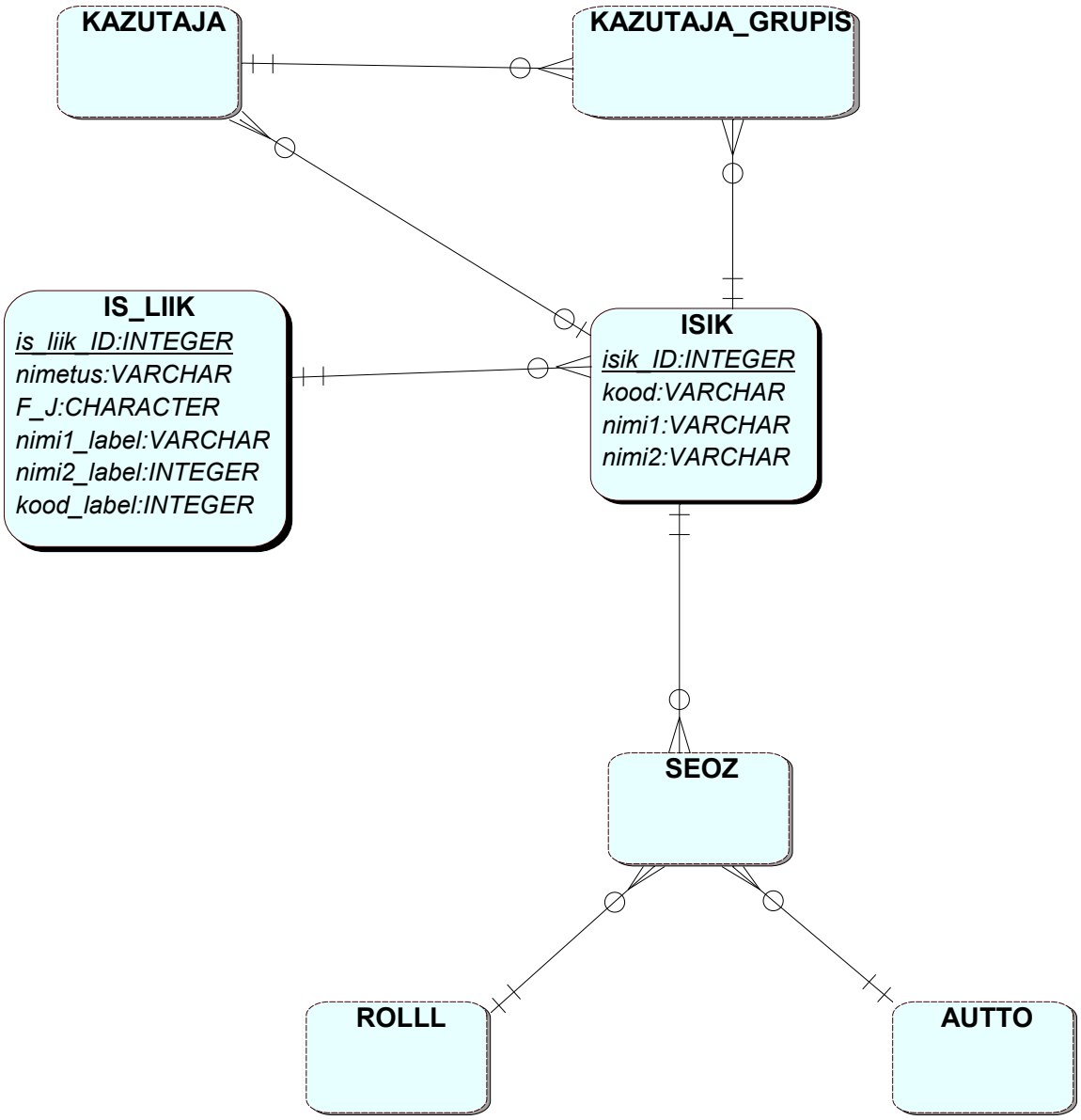
KAZUTAJA
KAZUTAJA_GRUPIS
IS_LIIK
is_liik_ID:INTEGER
nimetus:VARCHAR
F_J:CHARACTER
nimi1_label:VARCHAR
nimi2_label:INTEGER
kood_label:INTEGER
ISIK
isik_ID:INTEGER
kood:VARCHAR
nimi1:VARCHAR
nimi2:VARCHAR
SEOZ
ROLLL
AUTTO

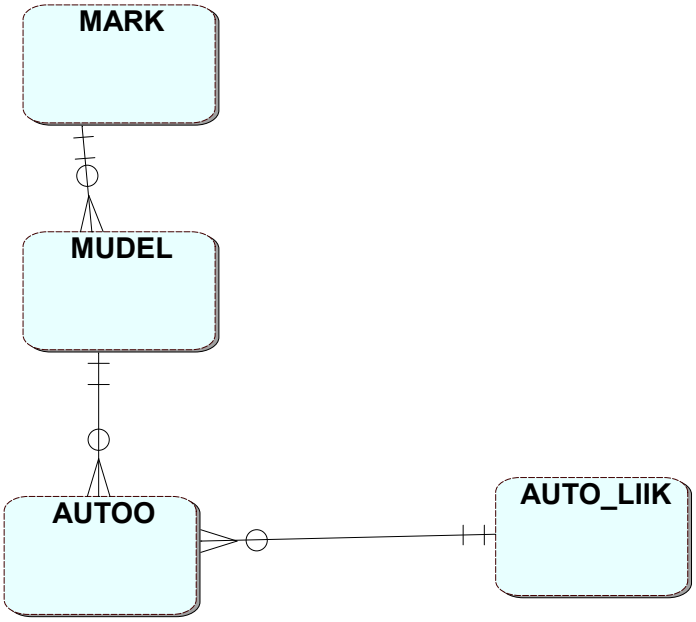
MARK
MUDEL
AUTOO
AUTO_LIIK

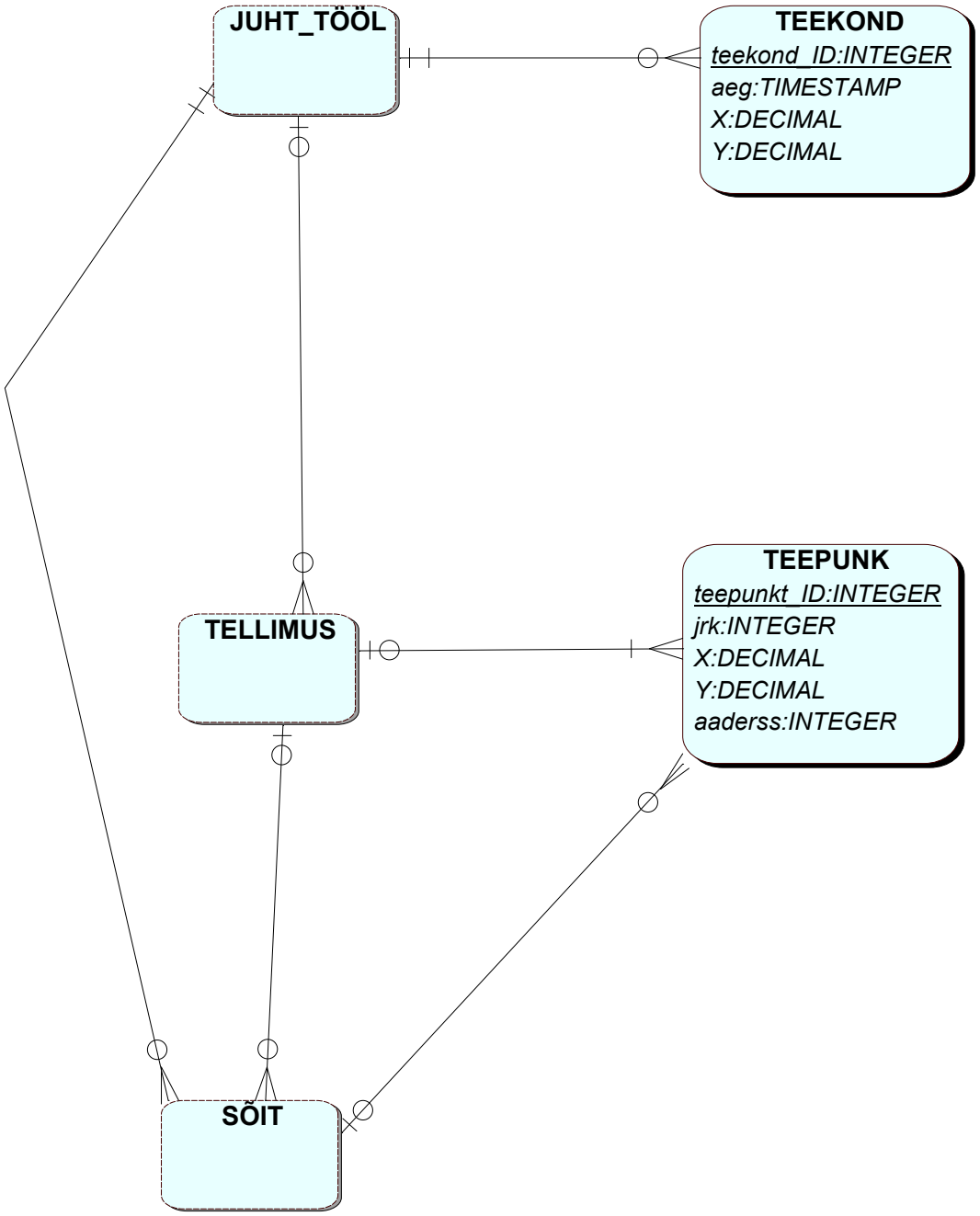
JUHT_TÖÖL
TEEKOND
teekond_ID:INTEGER
aeg:TIMESTAMP
X:DECIMAL
Y:DECIMAL
TELLIMUS
TEEPUNK
teepunkt_ID:INTEGER
jrk:INTEGER
X:DECIMAL
Y:DECIMAL
aaderss:INTEGER
SÕIT

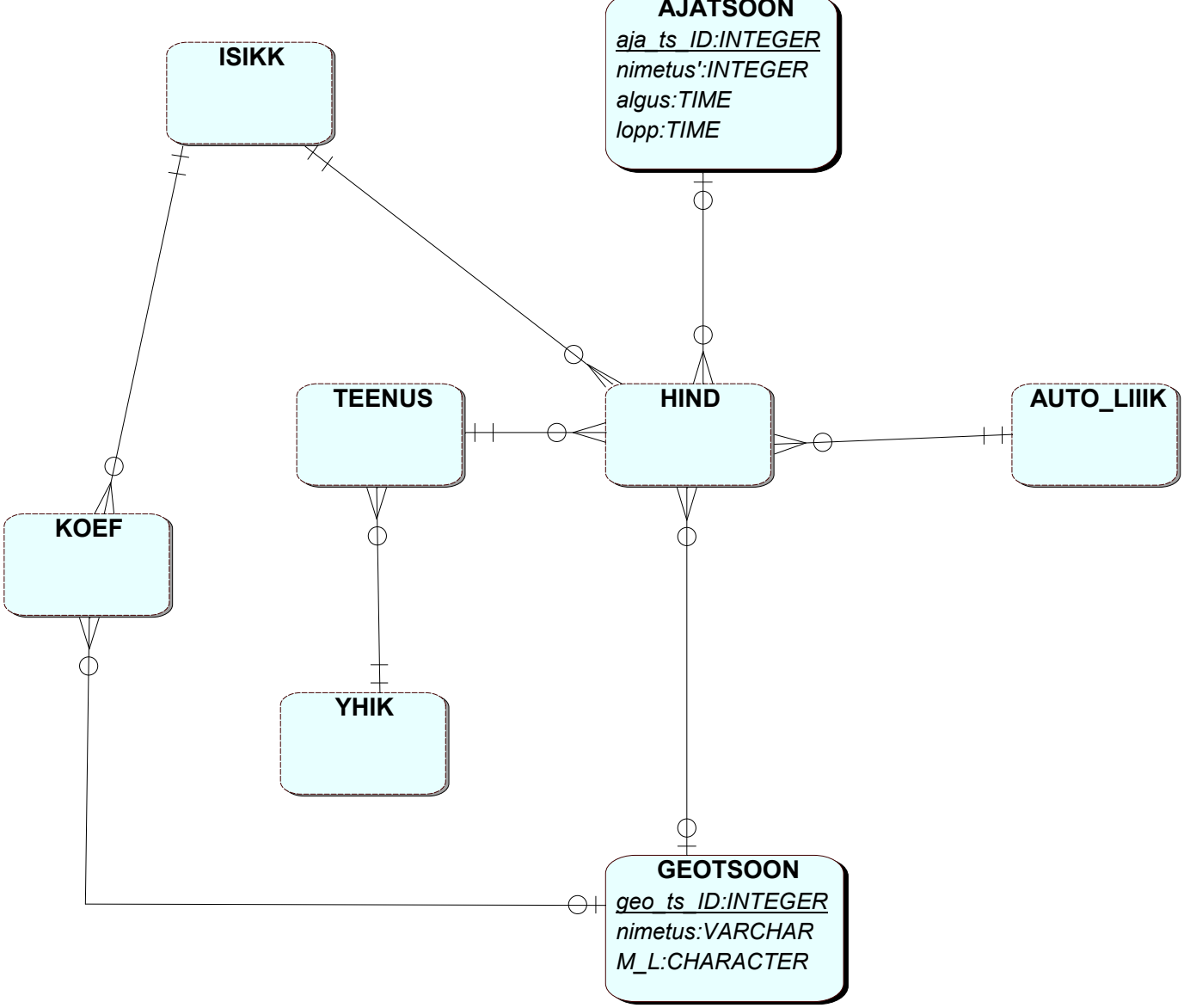
AJATSOON
aja_ts_ID:INTEGER
nimetus':INTEGER
algus:TIME
lopp:TIME
ISIKK
TEENUS
HIND
AUTO_LIIIK
KOEF
YHIK
GEOTSOON
geo_ts_ID:INTEGER
nimetus:VARCHAR
M_L:CHARACTER

ISIKKK
TEEENUS

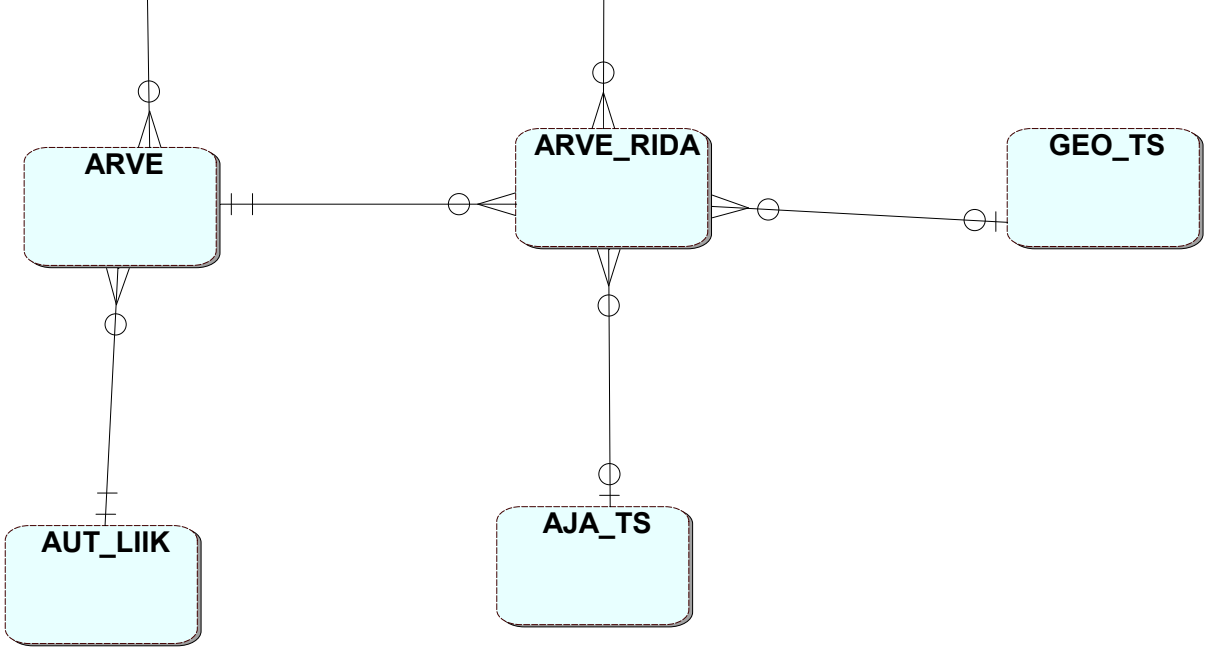
ARVE
ARVE_RIDA
GEO_TS
AUT_LIIK
AJA_TS