Siim Susi - ESM

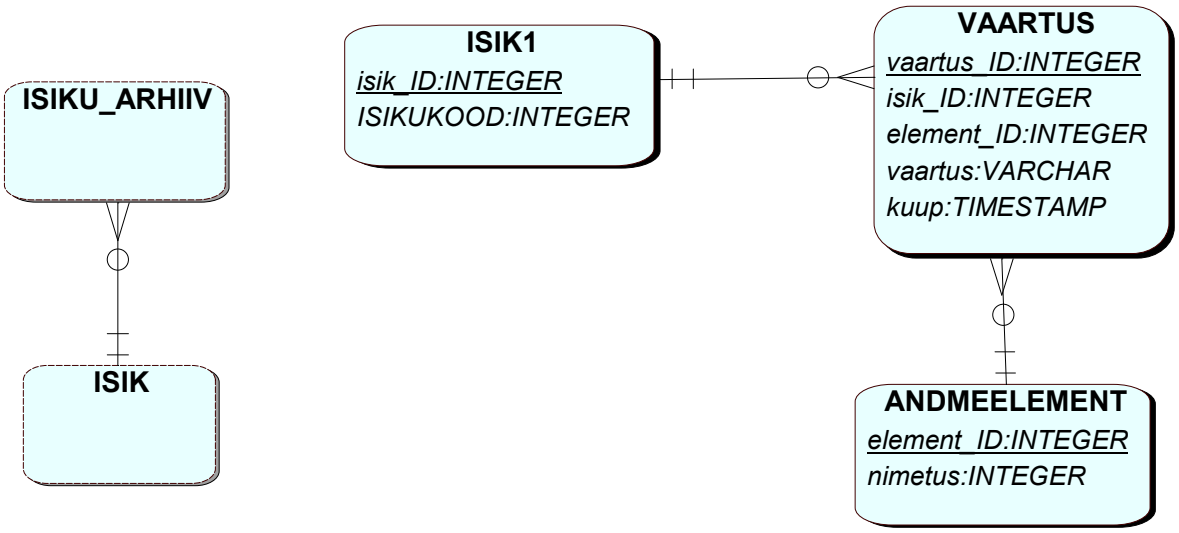

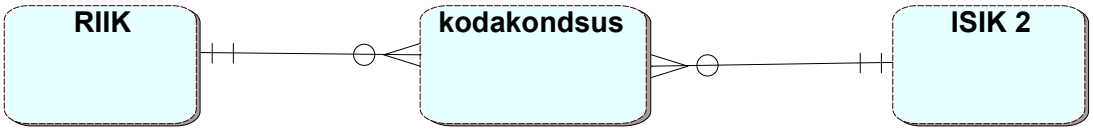

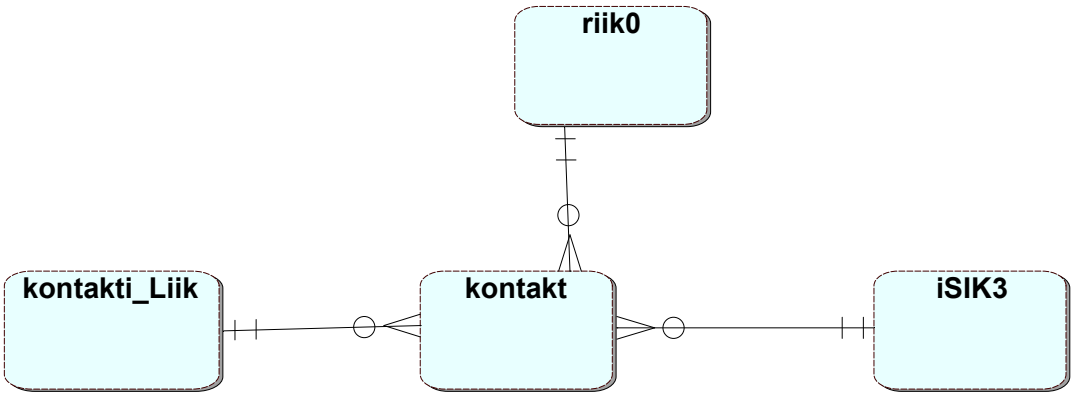

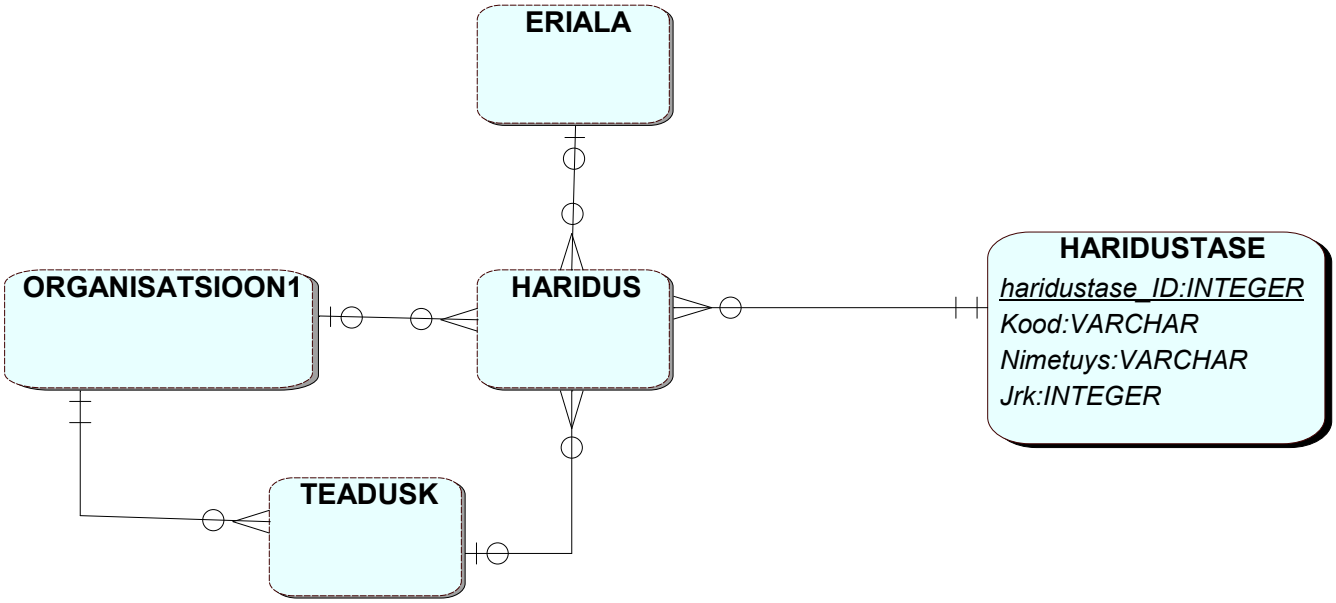

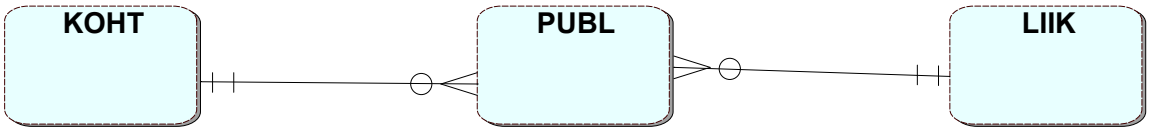
KOHT
PUBL
LIIK

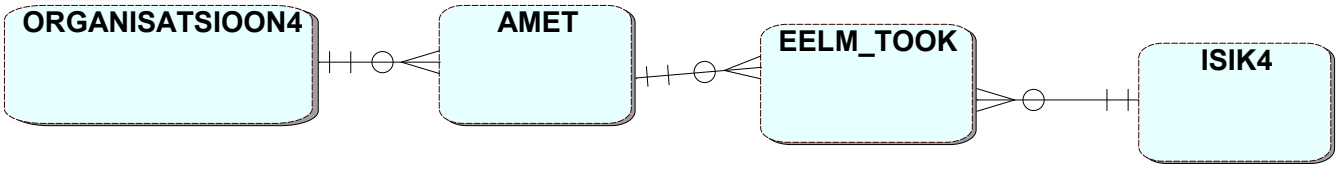
ORGANISATSIOON4
AMET
EELM_TOOK
ISIK4

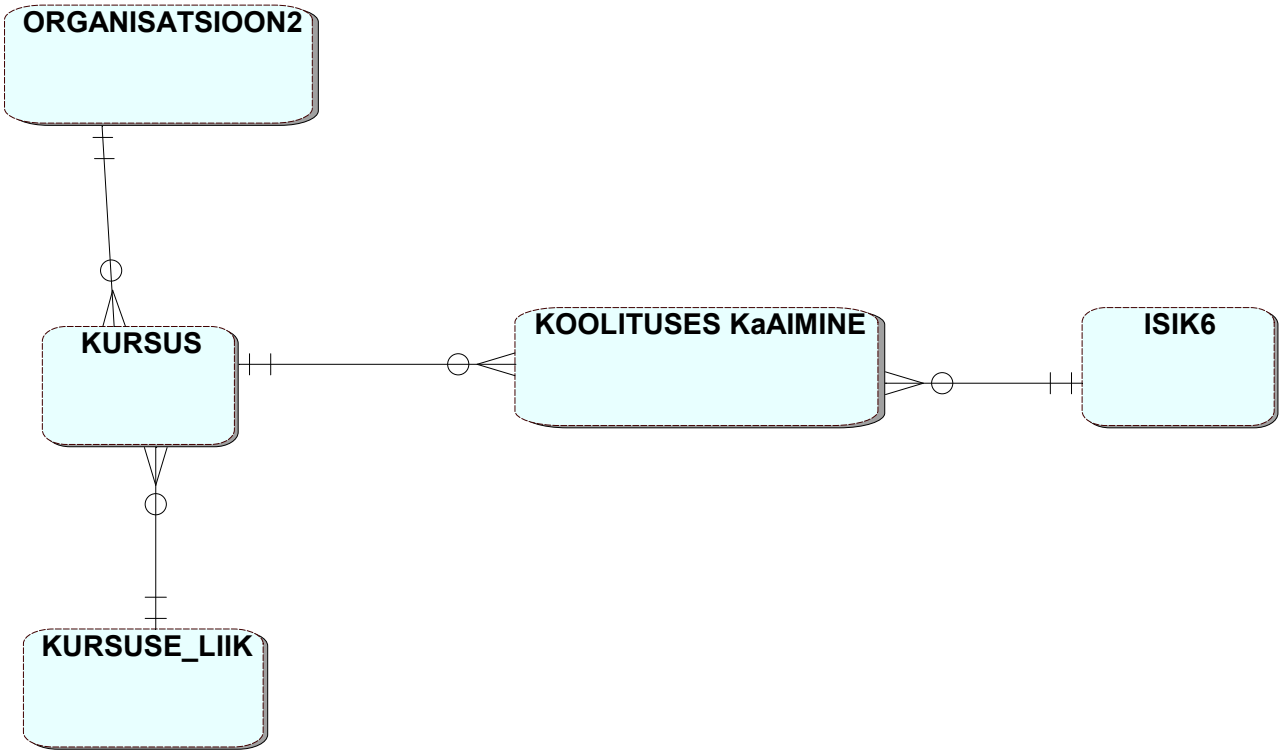
ORGANISATSIOON2
KURSUS
KOOLITUSES KaAIMINE
ISIK6
KURSUSE_LIIK

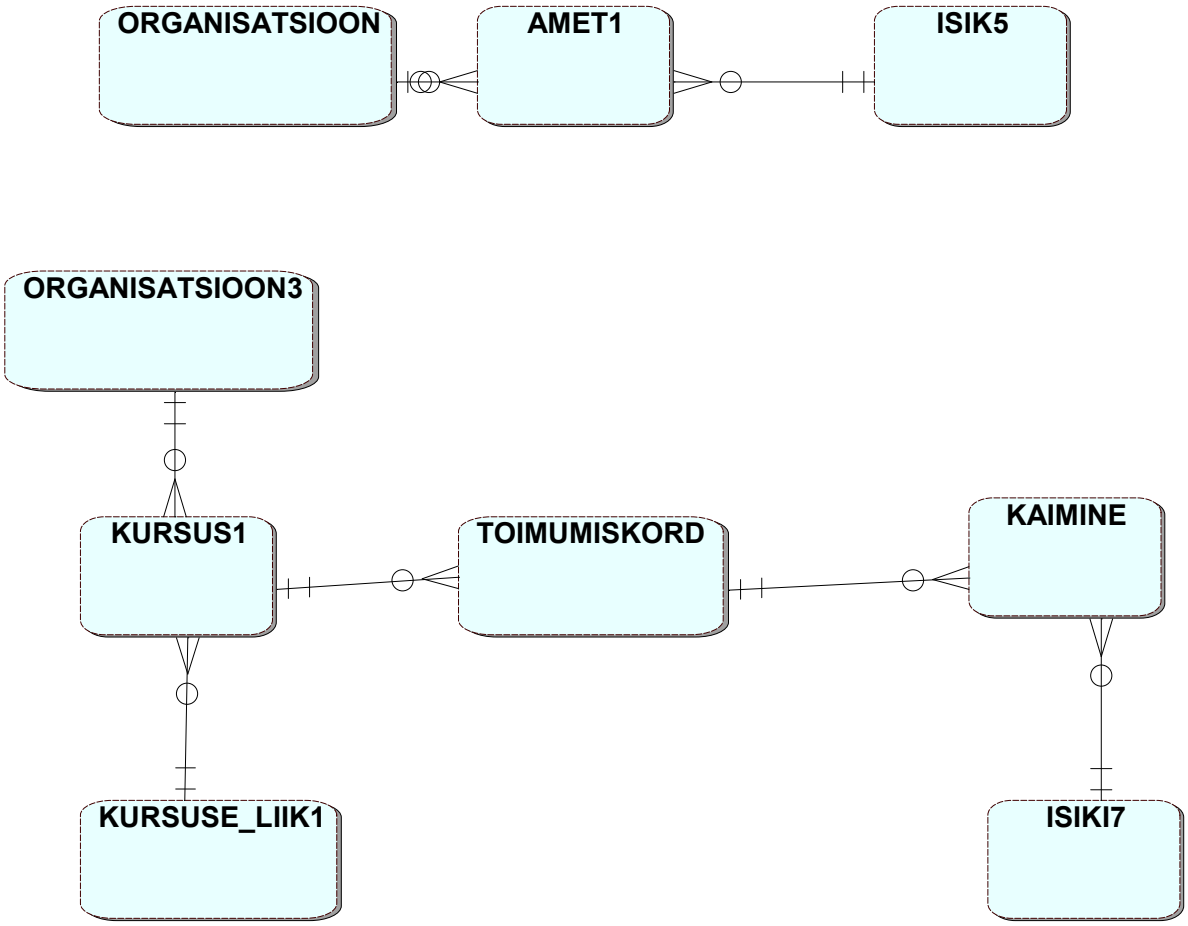
ORGANISATSIOON
AMET1
ISIK5
ORGANISATSIOON3
KURSUS1
TOIMUMISKORD
KAIMINE
KURSUSE_LIIK1
ISIKI7

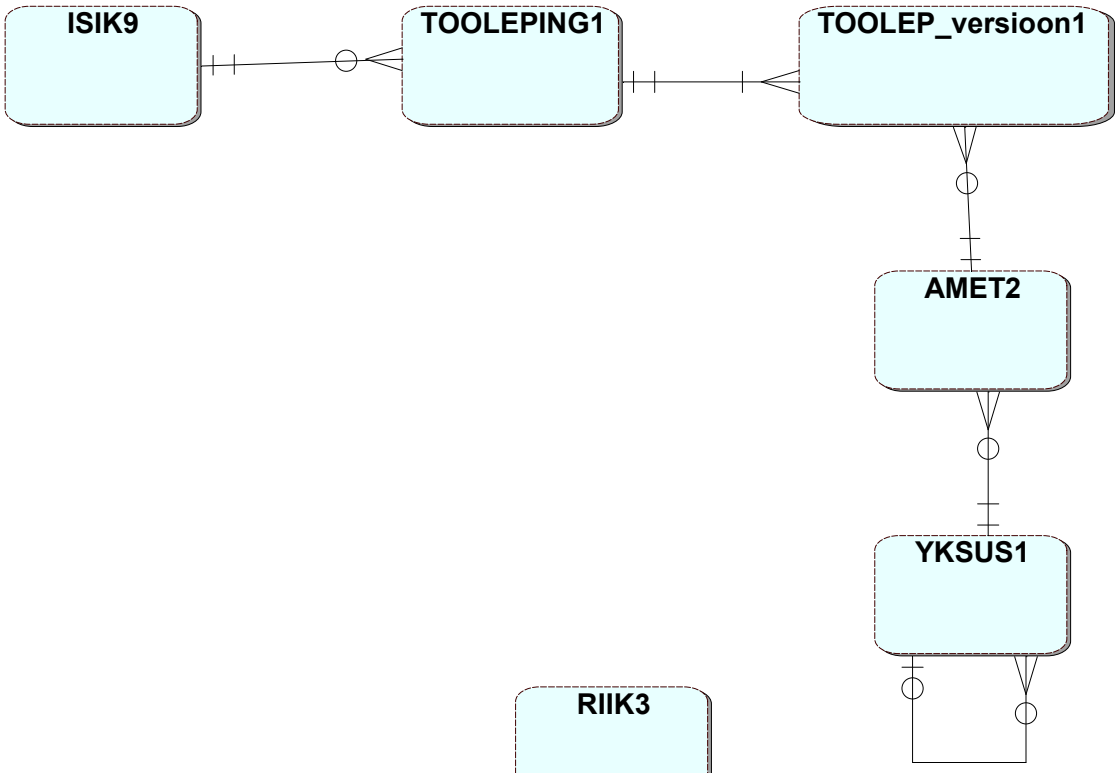
ISIK9
TOOLEPING1
TOOLEP_versioon1
AMET2
YKSUS1

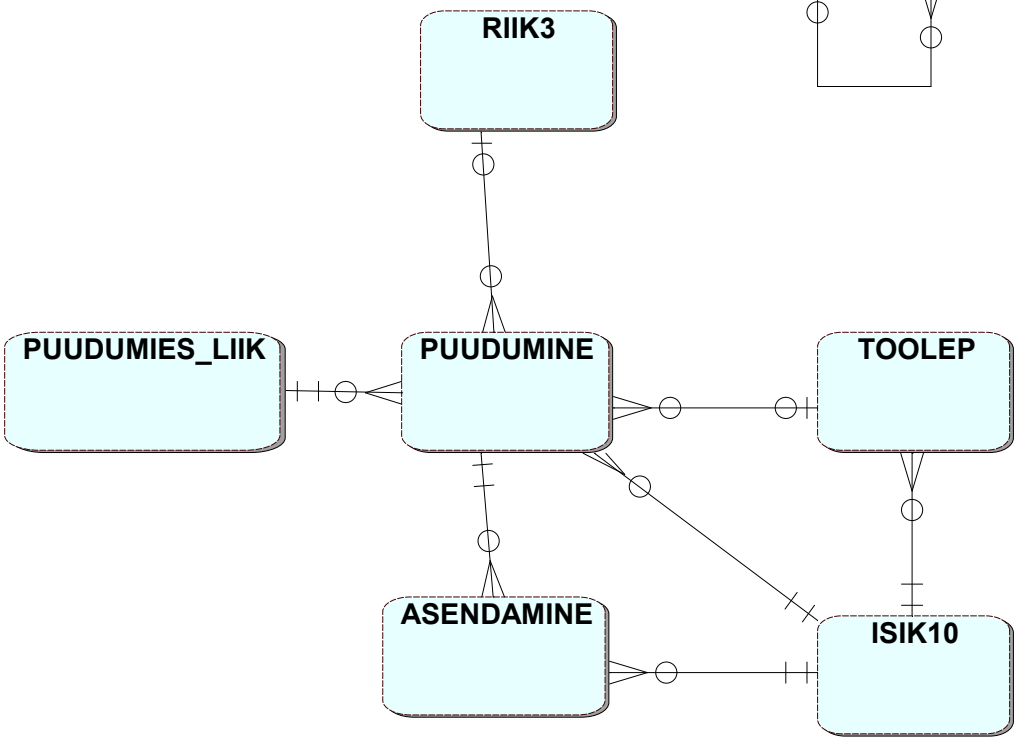
RIIK3
PUUDUMIES_LIIK
PUUDUMINE
TOOLEP
ASENDAMINE
ISIK10

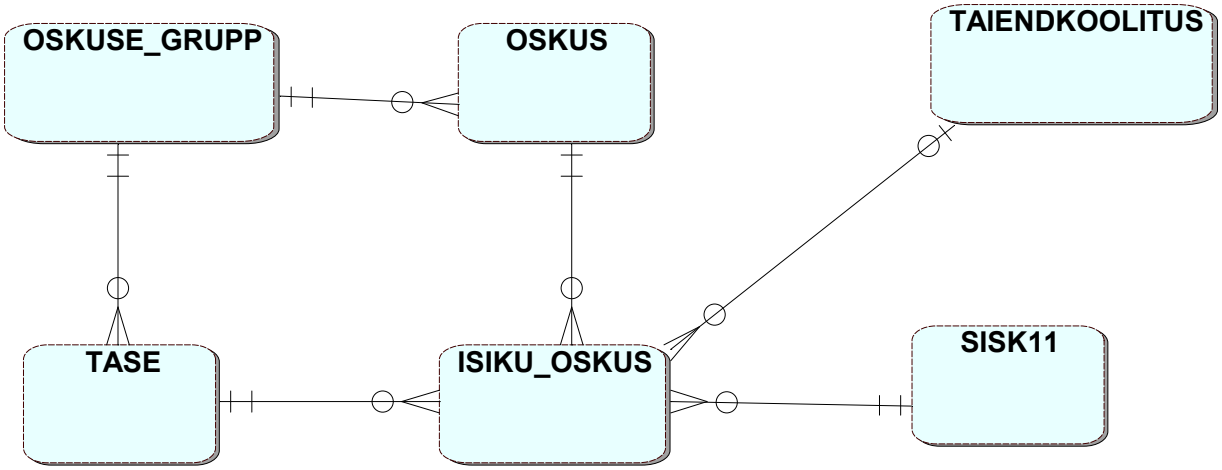
OSKUSE_GRUPP
OSKUS
TAIENDKOOLITUS
TASE
ISIKU_OSKUS
SISK11

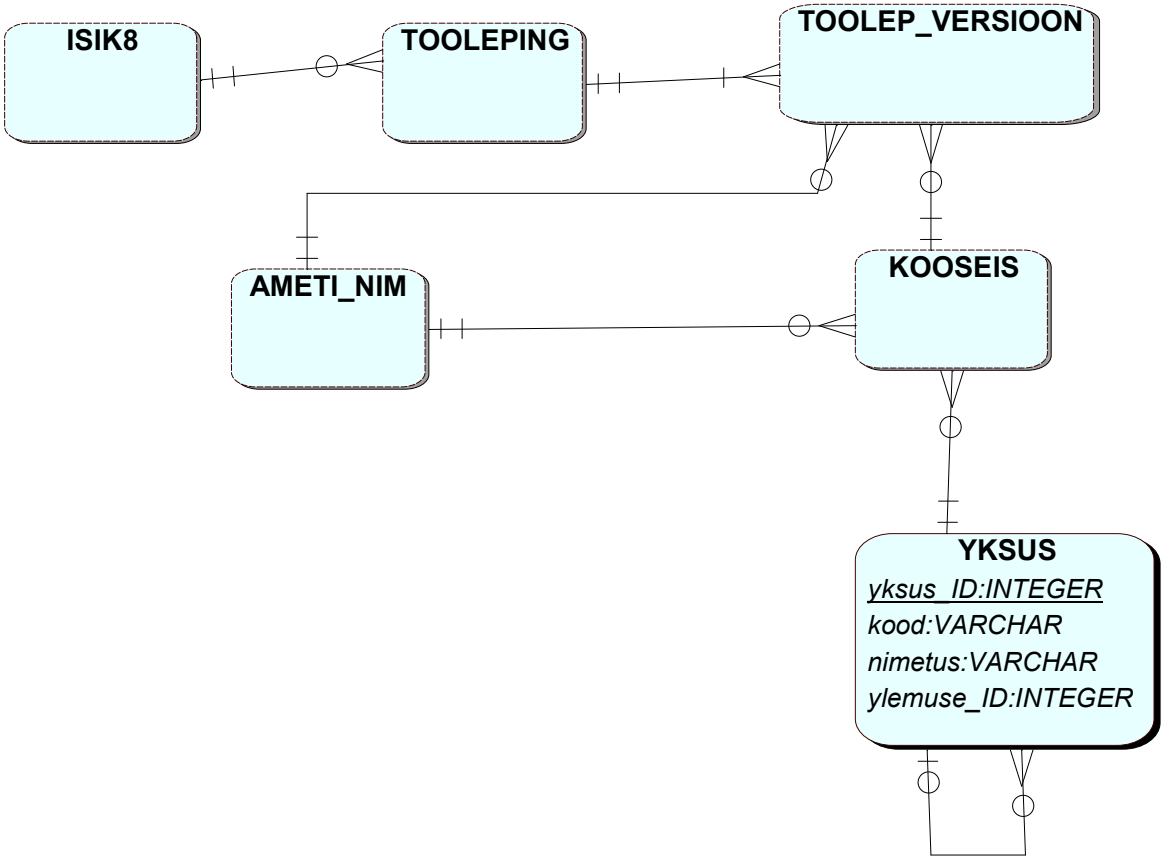
ISIK8
TOOLEPING
TOOLEP_VERSIOON
AMETI_NIM
KOOSEIS
YKSUS
yksus_ID:INTEGER
kood:VARCHAR
nimetus:VARCHAR
ylemuse_ID:INTEGER

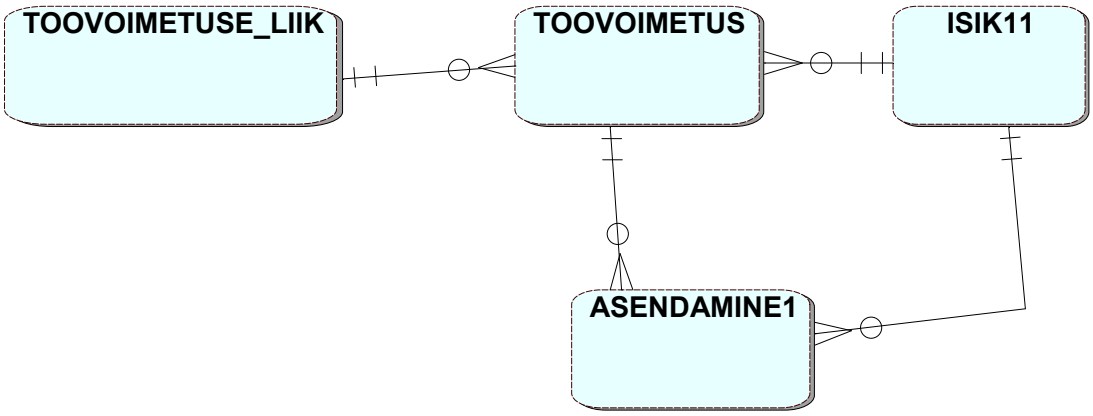
TOOVOIMETUSE_LIIK
TOOVOIMETUS
ISIK11
ASENDAMINE1