Entity Relationship Diagram

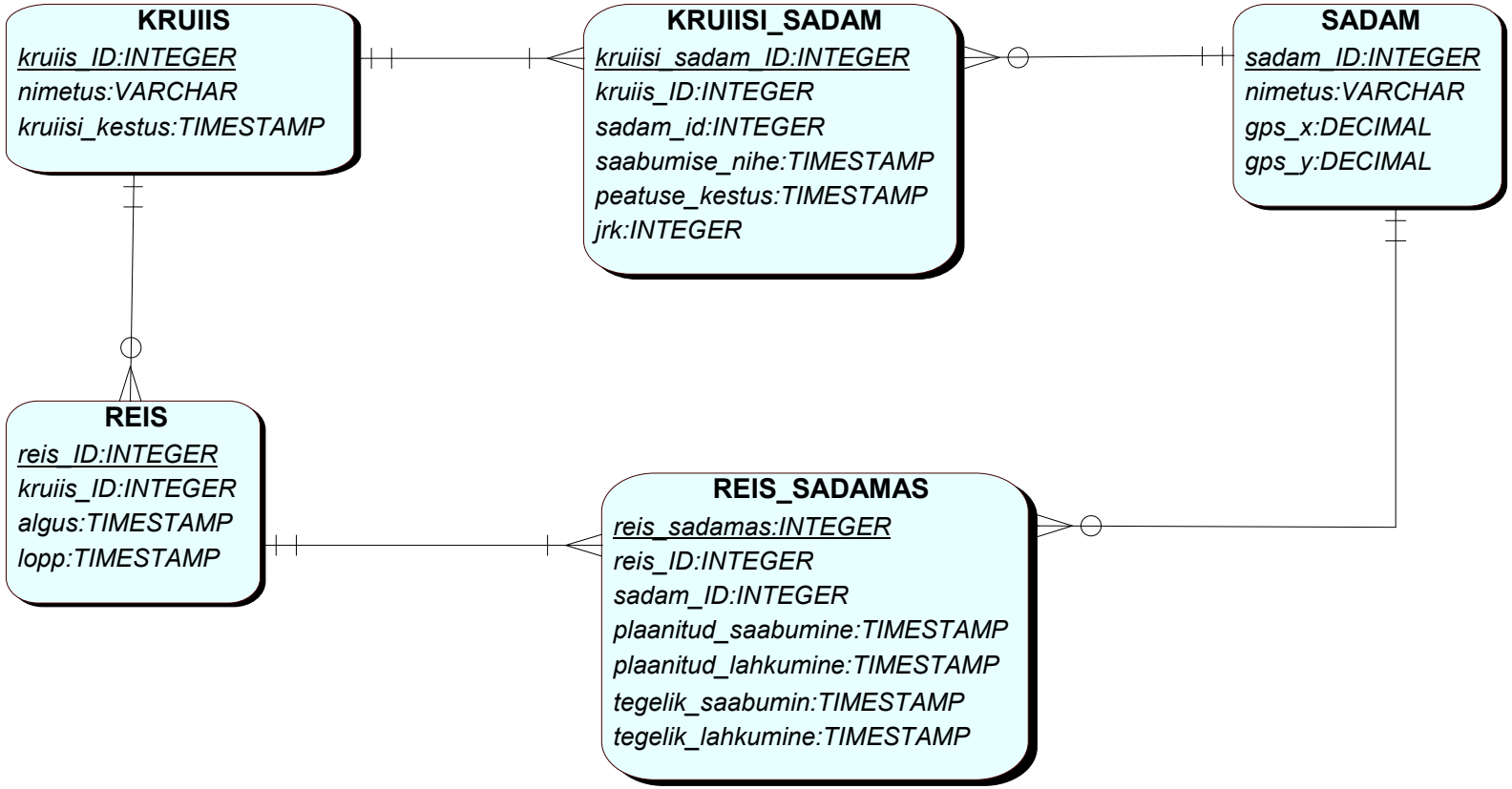

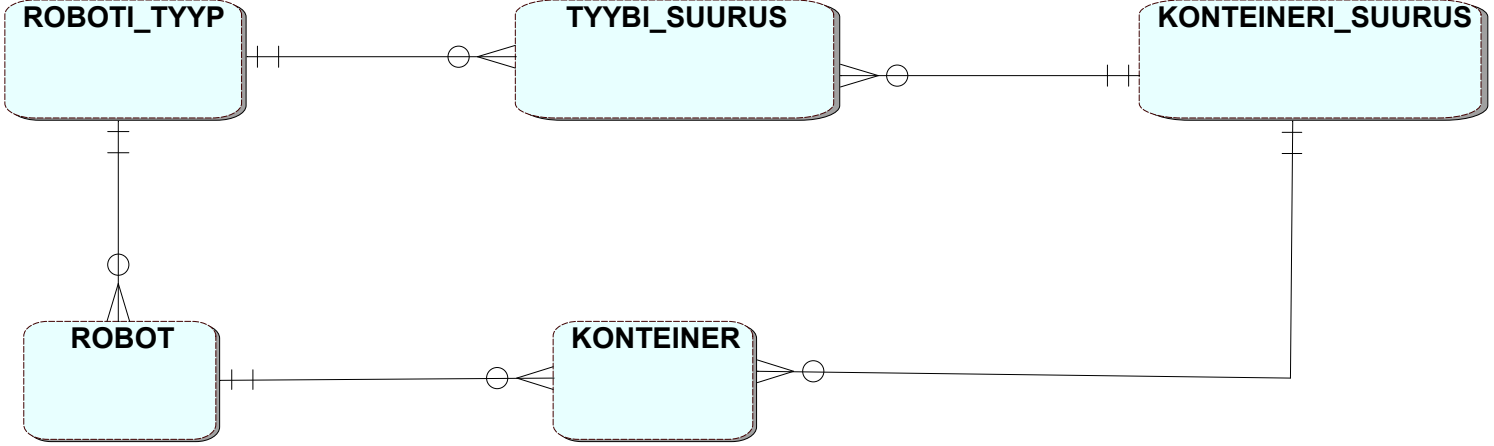
ROBOTI_TYYP
TYYBI_SUURUS
KONTEINERI_SUURUS
ROBOT
KONTEINER

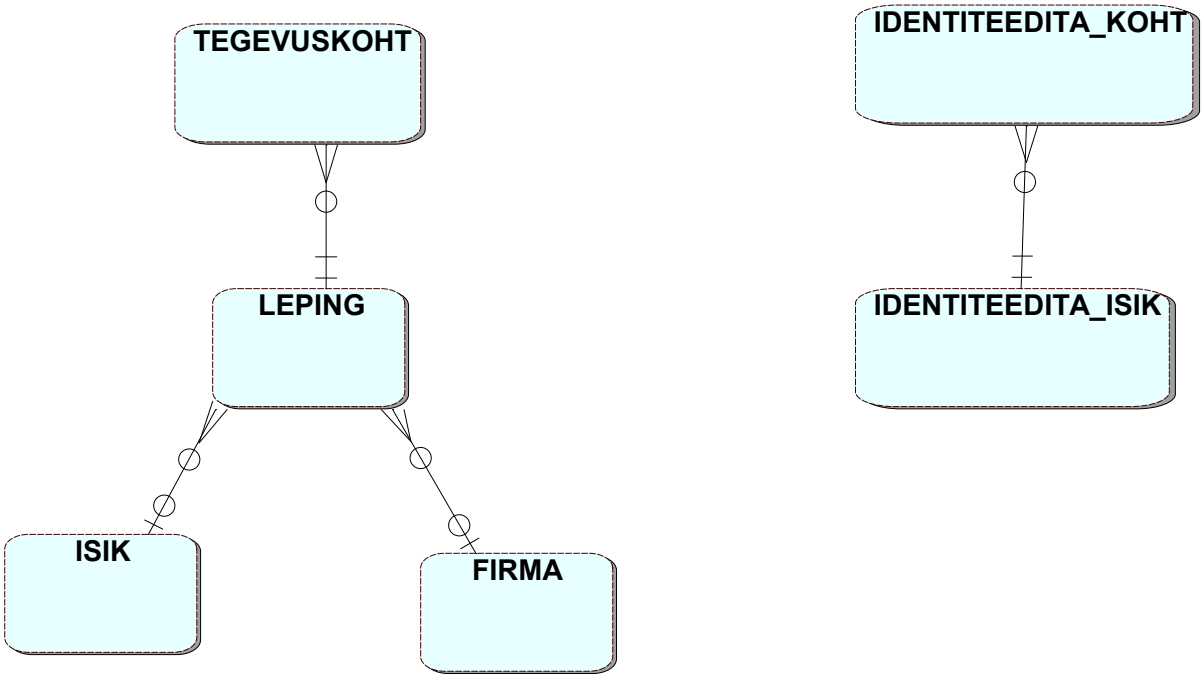
TEGEVUSKOHT
IDENTITEEDITA_KOHT
LEPING
IDENTITEEDITA_ISIK
ISIK
FIRMA

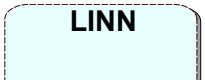
LINN

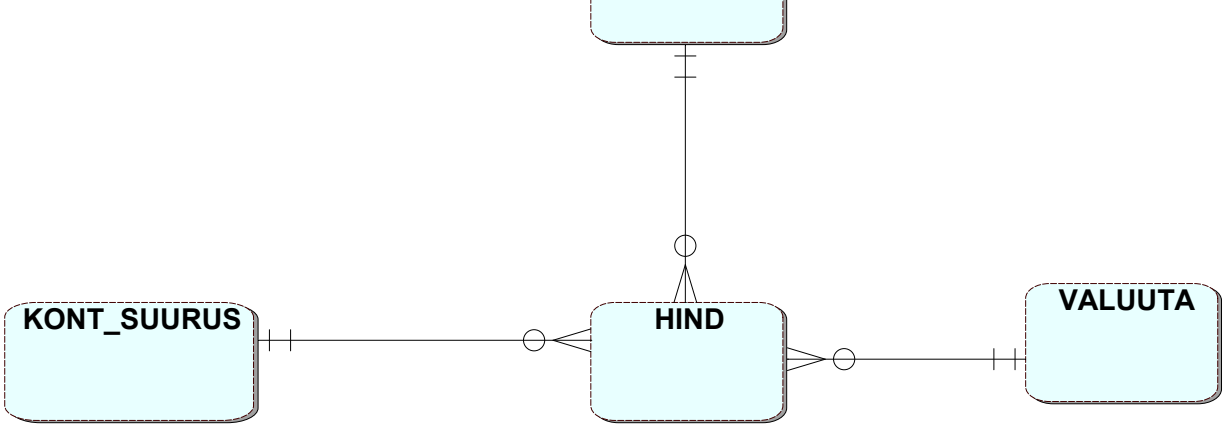
KONT_SUURUS
HIND
VALUUTA

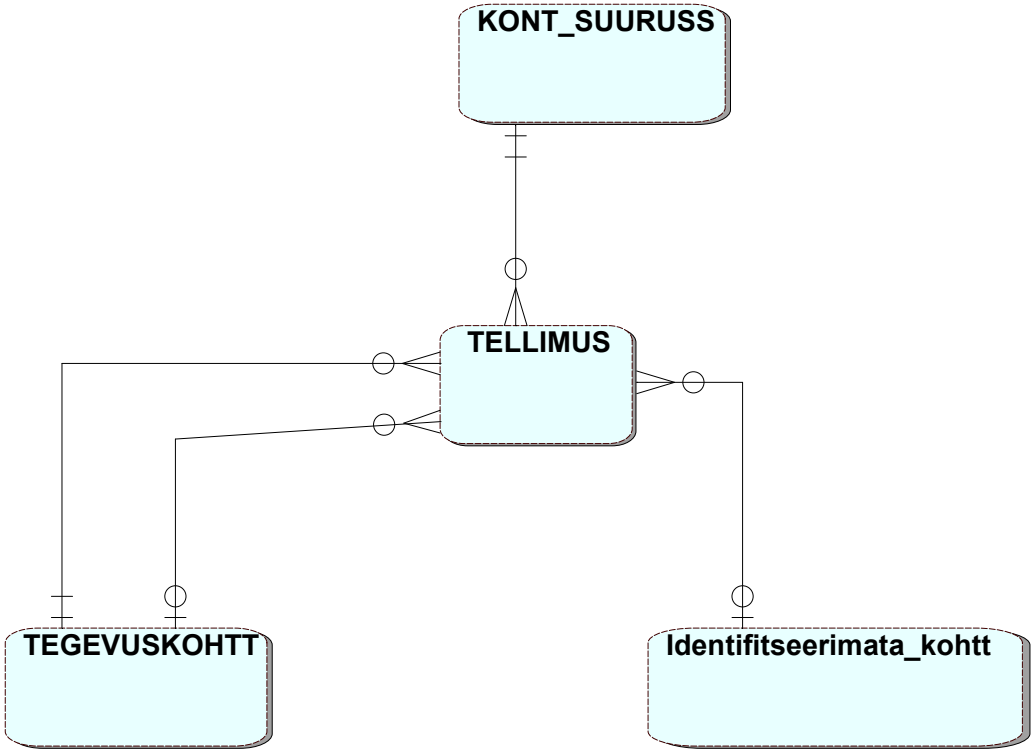
KONT_SUURUSS
TELLIMUS
TEGEVUSKOHTT
Identifitseerimata_kohtt