Entity Relationship Diagram

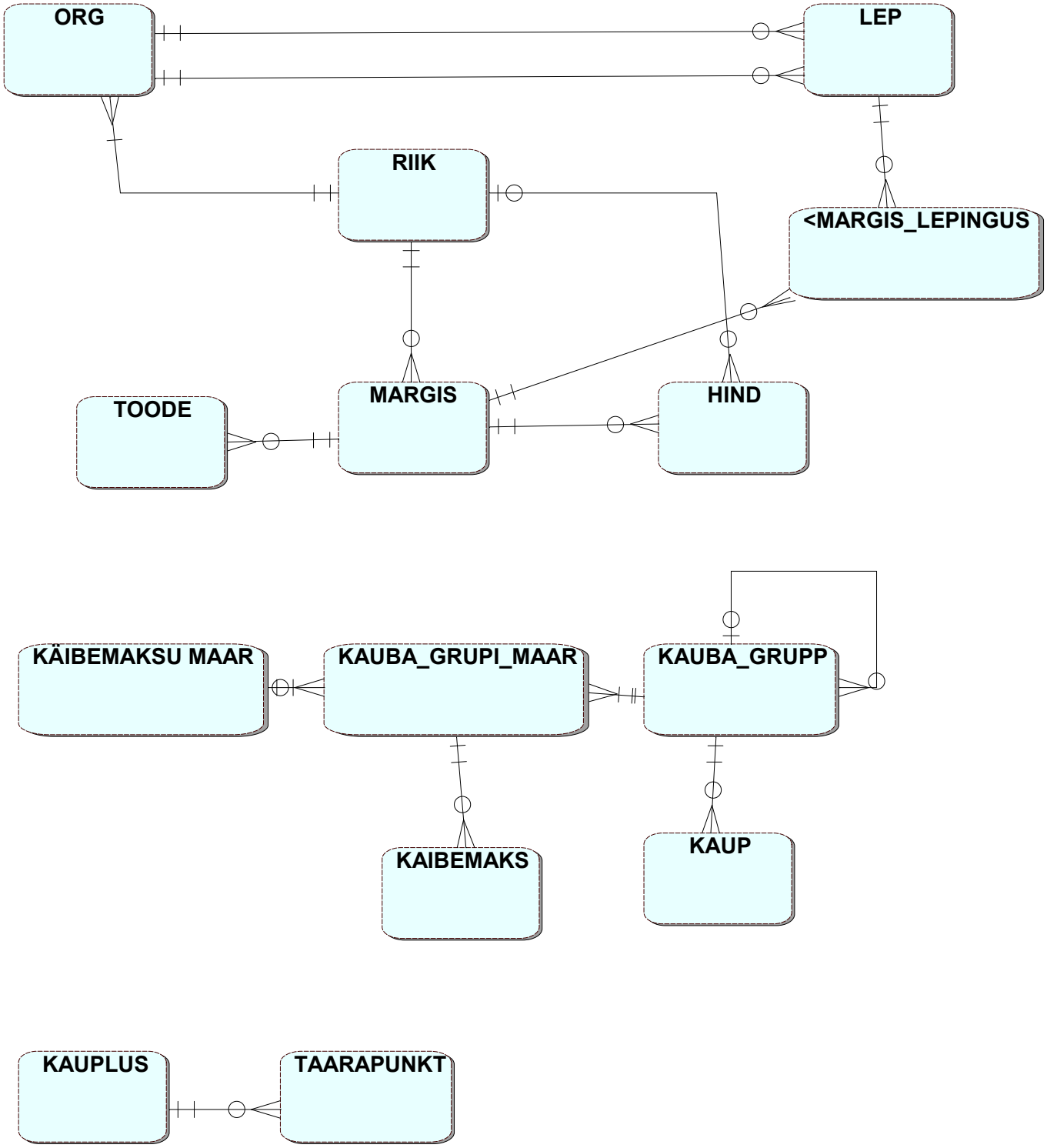

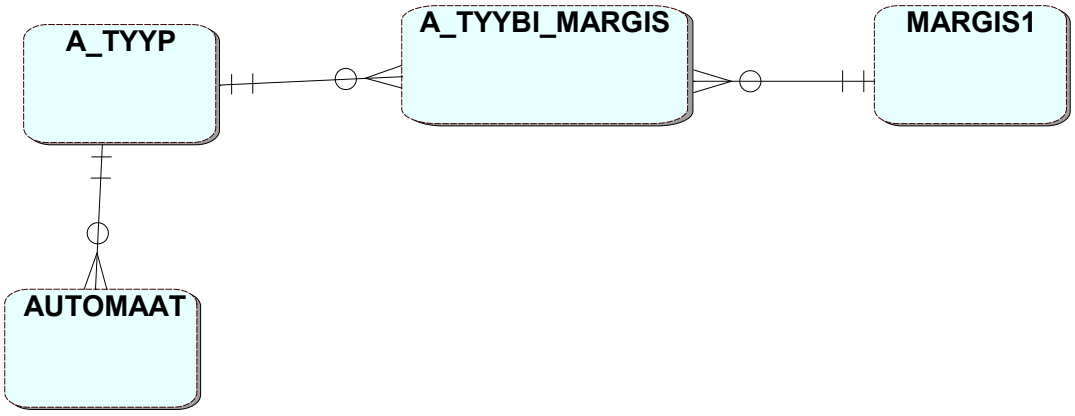
A_TYYP
A_TYYBI_MARGIS
MARGIS1
AUTOMAAT

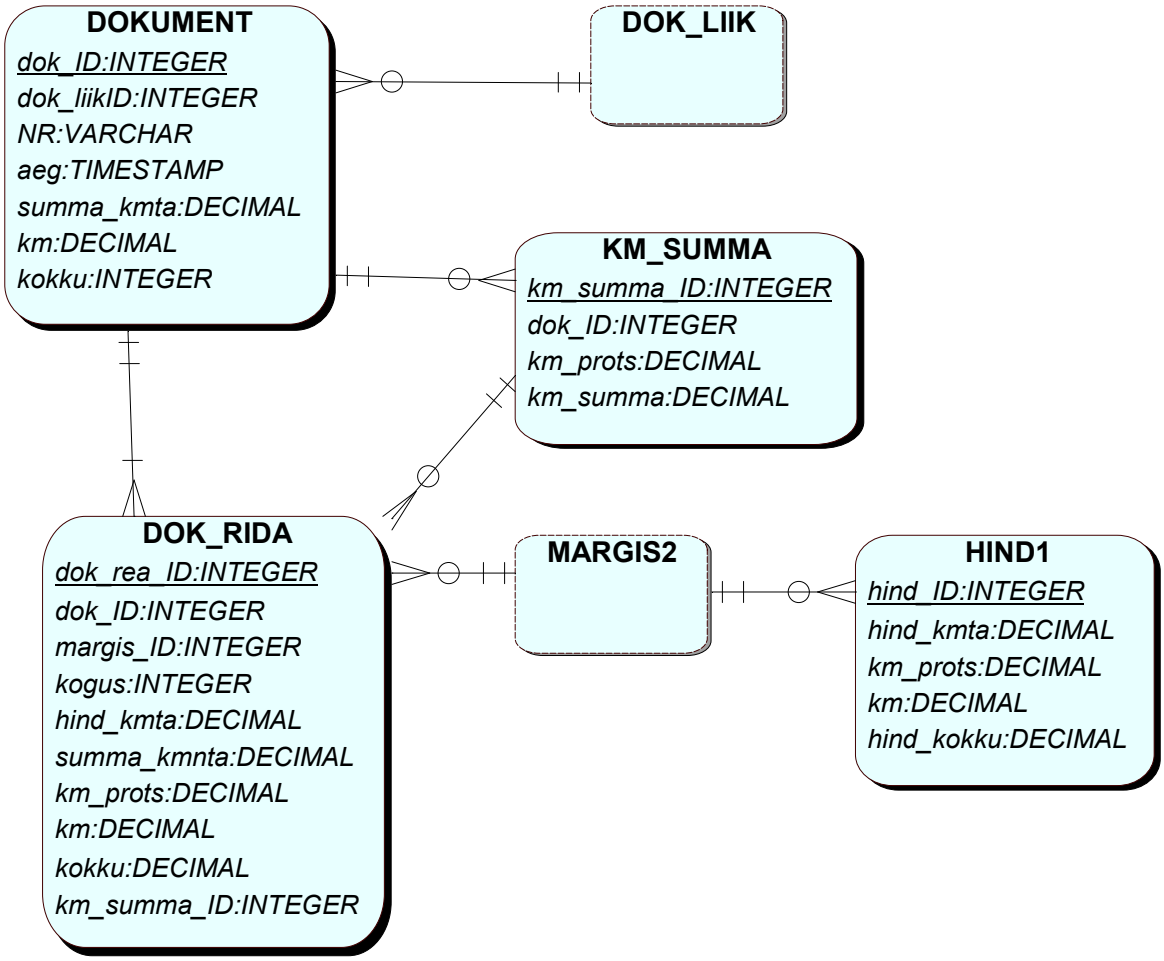
DOKUMENT
dok_ID:INTEGER
dok_liikID:INTEGER
NR:VARCHAR
aeg:TIMESTAMP
summa_kmta:DECIMAL
km:DECIMAL
kokku:INTEGER
DOK_LIIK
KM_SUMMA
km_summa_ID:INTEGER
dok_ID:INTEGER
km_prots:DECIMAL
km_summa:DECIMAL
DOK_RIDA
dok_rea_ID:INTEGER
dok_ID:INTEGER
margis_ID:INTEGER
kogus:INTEGER
hind_kmta:DECIMAL
summa_kmnta:DECIMAL
km_prots:DECIMAL
km:DECIMAL
kokku:DECIMAL
km_summa_ID:INTEGER
MARGIS2
HIND1
hind_ID:INTEGER
hind_kmta:DECIMAL
km_prots:DECIMAL
km:DECIMAL
hind_kokku:DECIMAL

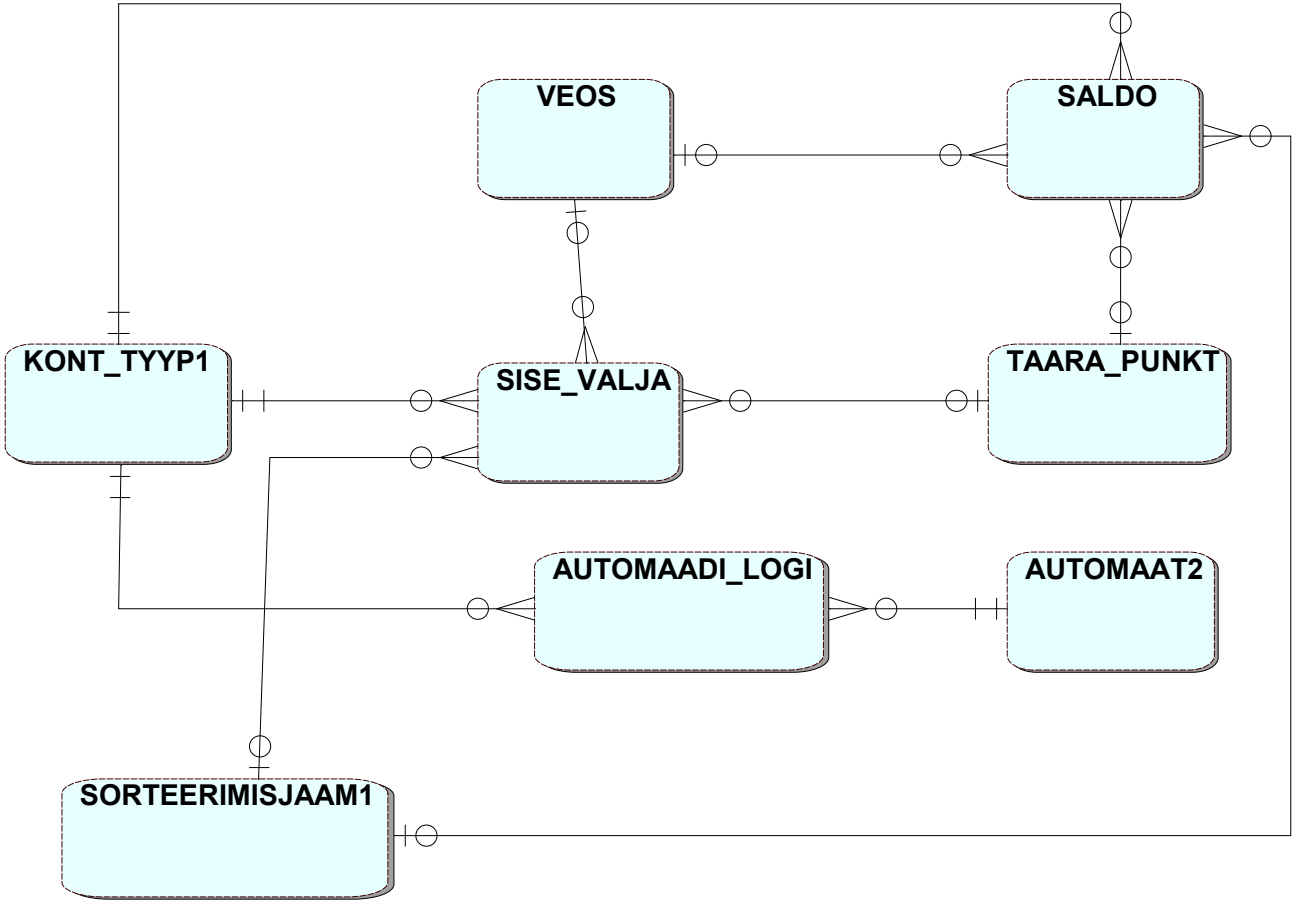
VEOS
SALDO
KONT_TYYP1
SISE_VALJA
TAARA_PUNKT
AUTOMAADI_LOGI
AUTOMAAT2
SORTEERIMISJAAM1

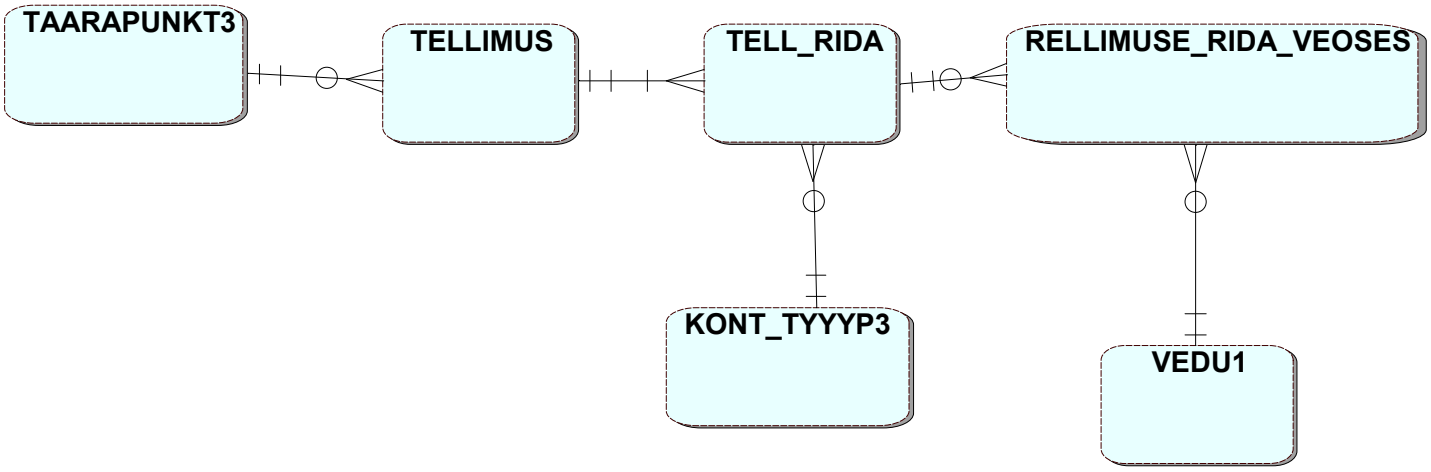
TAARAPUNKT3
TELLIMUS
TELL_RIDA
RELLIMUSE_RIDA_VEOSES
KONT_TYYYP3
VEDU1

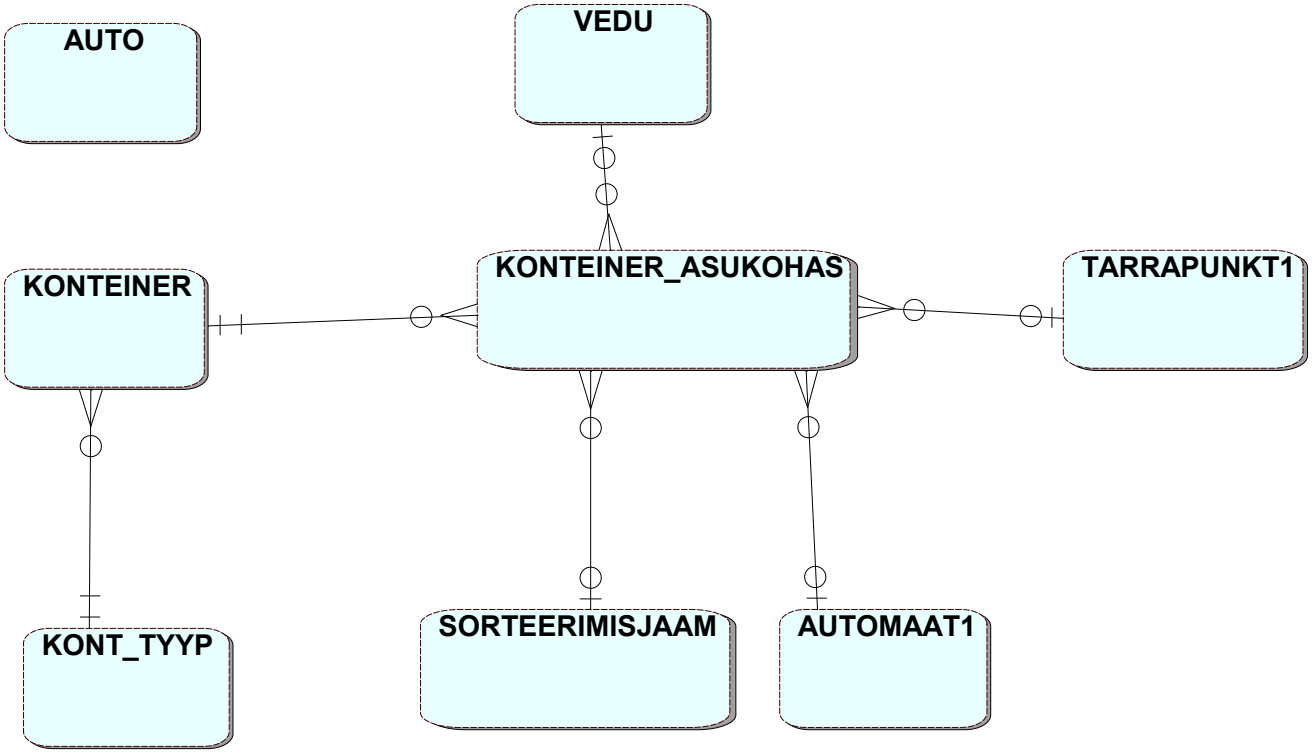
AUTO
VEDU
KONTEINER
KONTEINER_ASUKOHAS
TARRAPUNKT1
KONT_TYYP
SORTEERIMISJAAM
AUTOMAAT1